WELDLINE™
by Lincoln Electric

1 EQUIPEMENT DE PROTECTION INDIVIDUELLE

PROTECTION

- Cellules filtrantes LCD 7
- Masques electroniques ..... 8 à 18
- Protection respiratoire 19
- Masques passifs ..... 20 à 23
- Verres de soudage ..... 24 à 25
- Lunettes ..... 26 à 29
- Vêtements cuir ..... 30 à 35
- Chaussures ..... 36 à 37
- Gants ..... 38 à 42
- Vêtements de protection 43

EuroONE
WELDLINE
by Lincoln Electric

AVEZ VOUS LA MEILLEURE PROTECTION POUR VOS ACTIVITÉS DE SOUDAGE/COUPAGE ?

WELDLINE™
by Lincoln Electric

LES RISQUES

LES SOLUTIONS

VISAGE & YEUX

90% des blessures oculaires au travail sont évitables en utilisant des protections appropriées : lunettes de protection, verres et masques de soudage

Seulement 1% des 770 travailleurs ayant subi une blessure au visage portaient une protection appropriée.

MASQUE DE SOUDAGE ET LUNETTES DE PROTECTION

Le masque électronique permet aux yeux d'être immédiatement et automatiquement protégés pendant l'opération de soudage.

Une paire de lunettes de sécurité confère une protection supplémentaire contre les particules notamment de meulage.

CORPS

Chaque jour une personne est hospitalisée avec de sévères lésions dues à un arc électrique.

VESTE DE SOUDAGE

Veste de soudure en tissu ignifugé et/ou en cuir pour protéger le haut du corps, contre les projections de soudure et particules incandescentes pour éviter les brûlures.

TABLIER DE SOUDAGE

Un tablier de soudure de qualité supérieure en cuir (croute ou fleur), protégera les vêtements des éclaboussures de soudure et des particules abrasives.

MAINS & BRAS

Dans **25%** des accidents du travail, les mains et les doigts sont impliqués.

GANTS & MANCHETTES

Le choix des gants de soudage dépend de l'application de soudage afin d'offrir la protection et le confort appropriés. Les manchettes offrent une protection supplémentaire des bras ou des avants bras.

JAMBES

Risques d'incandescence des vêtements par les projections de soudage ou de métal en fusion.

PANTALON

Pantalon en matériau ignifugé protégeant le bas du corps contre les projections de soudure, les particules de meulage et le métal en fusion.

CHAUSSURES & GUETRES

Des chaussures en cuir montantes spécifiques pour le soudage integrant une semelle adhérente et anti perforation, coquées en bout. Cela constitue une protection optimale pour les pieds. Combinez les avec des guêtres pour protéger complètement le bas de la jambe.

PIEDS

Risques de perforation, chute d'objets, brûlure, perte d'équilibre.

Weldline by Lincoln Electric, plus de confort et de sécurité pour les soudeurs.

Retrouvez des produits de qualités sur **www.weldline.eu/fr**

Tous nos produits
sont en conformité avec
le standard européen :
EN 175 et marquage CE

MASQUES

Choix d'un masque de protection

Les **masques à cristaux liquides** permettent au soudeur d'être protégé immédiatement et automatiquement quand l'opération de soudage démarre.

Le résultat est plus efficace et le confort optimal.

Les masques électroniques sont à teinte variable ce qui permet de protéger le soudeur en toute situation.

Le choix d'un masque de protection dépendra du procédé de soudage utilisé ainsi que des travaux à réaliser *(intensité, usage en intérieur/extérieur ...)* .

	EUROONE	EUROSPEED LS	CHAMELEON 4V LS	EUROLUX 4500 LS	GOLDENARK LS	ZEPHYR 4500 LS FLIP-AIR 4500 LS
Pour commander	W000403823	W000403824	W000403668	W000403672	W000403673	W000403674 W000403675
Procédé de soudage	MMA, MIG MAG	MMA, MIG MAG, TIG	Tous les procédés de soudage, spécialement pour TIG	Tous les procédés de soudage	Tous les procédés de soudage	MMA, MIG MAG
Classe optique	1/1/1/2	1/1/1/2	1/1/1/2	1/1/1/2	1/1/1/2	1/1/1/2
Temps de réaction	0,06 ms	0,04 ms	0,05 ms	0,04 ms	0,05 ms	0,04 ms
Teinte	3.5/9-13	3.5/9-13	3/8-13	3/8-13	3/8-13	3/8-13
Nombre de capteurs	2	2	3	4	4	4
Ampérage mini de déclenchement	>= 10A DC & >= 10A AC	>= 5A DC & >= 5A AC	>= 5A DC & >= 5A AC	>= 5A DC & >= 5A AC	>= 5A DC & >= 5A AC	
Light Shade technology	Non	Oui	Oui	Oui	Oui	Oui
Surface de vision (mm²)	4 312	4 312	4 559	4 312	8 736	5 820
Mode meulage	Externe	Interne	Externe	Externe	Externe	Externe
Affichage digital	Non	Non	Oui	Oui	Oui	Oui
Accessoire additionnel		Livré avec une planche de personalisation *(stickers)*	-	Xmode & infotrack	Xmode & infotrack	Xmode & infotrack - Débits : 2 160l / min et 200l / min - Matériau ignifuge - Pile au lithium
Poids	490 g	475 g	614 g	542 g	668 g	938 g + 1760 g
Garantie	12 Mois	18 Mois	2 Ans	2 Ans	2 Ans	2 Ans

Les masques passifs devront être choisis pour une utilisation ponctuelle. Pour une utilisation régulière, **un masque électronique** est nécessaire.

Le choix d'un masque de protection dépend également du type de travaux à réaliser :

- **Travaux légers**, il est préférable de choisir des masques en thermoplastique *(léger, prix attractif, flexible)*.
- **Travaux lourds**, il est préférable de choisir des masques en polyester + fibre de verre *(haute résistance à la température, aux projections)*.

VOYEZ CLAIR, SOUDEZ MIEUX !

LIGHT SHADE TECHNOLOGY

CELLULES FILTRANTES LCD

LA NOUVELLE GAMME DE MASQUES ÉLECTRONIQUES HAUTE QUALITÉ

TECHNOLOGIE LS - LA VISION NATURELLE

- Une vision naturelle pour plus de confort pour les soudeurs
- Meilleure perception des couleurs pour plus de sécurité
- Un panel de couleur plus large pour une vision plus précise du bain de fusion et de l'environnement, à partir de la teinte 3 à 13.

Comparaison de longueur d'onde des cellules filtrantes

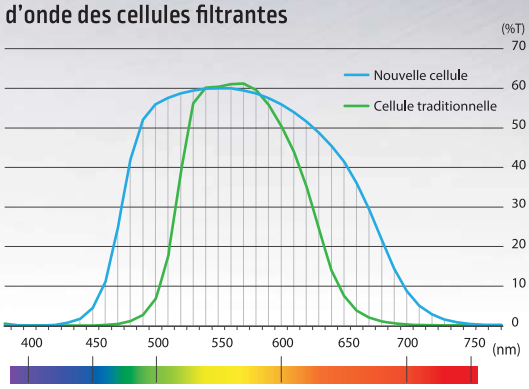

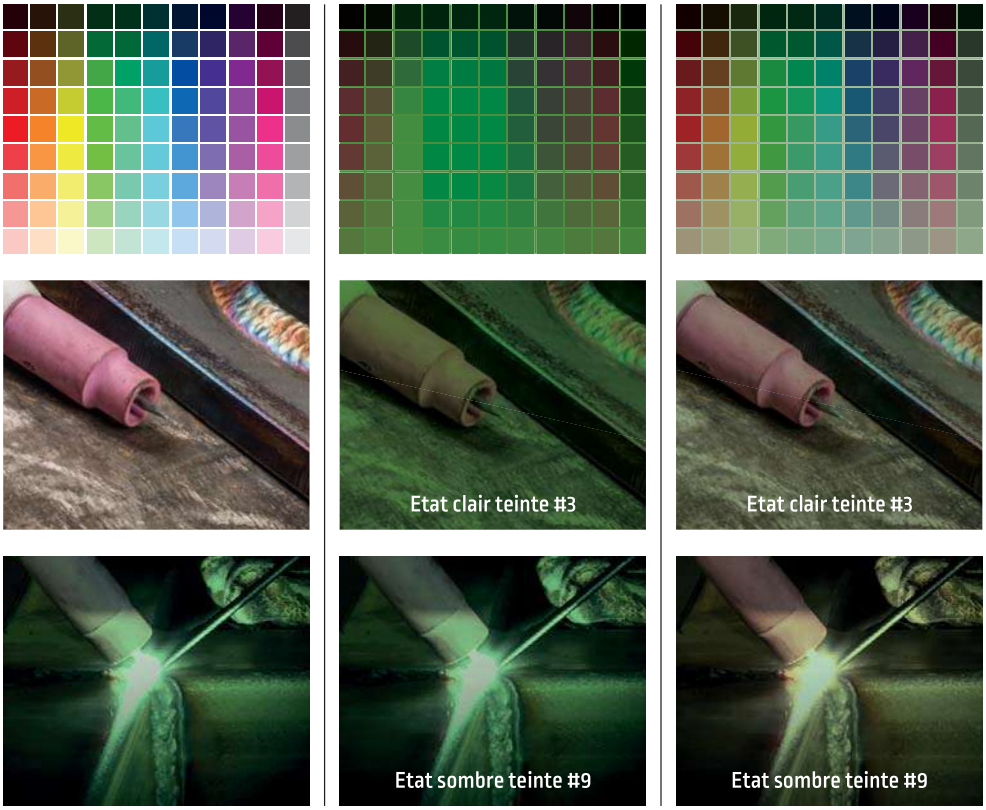

SANS CELLULE

CELLULE TRADITIONNELLE

Les cellules TRADITIONNELLES étaient recouvertes d'un revêtement alors nécessaire pour se protéger contre les rayons nocifs. Ce revêtement avait l'inconvénient de filtrer les couleurs *(appelé taux de pénétration)* et de restituer essentiellement du jaune et du bleu. D'où une vision imprécise et terne.

NOUVELLE CELLULE LS

La nouvelle cellule équipée de la technologie LS garde bien évidement sa fonction de protection contre les rayons nocifs mais un nouveau revêtement permet d'augmenter le taux de pénétration. En clair la cellule laisse passer plus de couleur à l'œil du soudeur ce qui permet une restitution plus forte du détail en réduisant les efforts d'adaptation de l'œil.

Le soudeur sera donc plus précis dans ces gestes et moins fatigué à l'utilisation durant les opérations de soudage

MASQUES ÉLECTRONIQUES

SERRE TÊTE

Avec la cellule, le serre tête est un des éléments principaux qui caractérise le confort d'un masque électronique.

Weldline by Lincoln Electric toujours soucieux du confort de l'utilisateur a mis au point une série de serre tête qui vous permettra d'allier confort et ergonomie.

Plus qu'un détail c'est l'organe de confort et de maintien du masque, un critère essentiel dans le choix de votre protection.

Nouveau serre tête confortable

FLEXTECH 1

(pour CHAMÉLÉON 4V+ LS / EUROLUX LS / ZEPHYR LS / FLIP AIR LS)

FLEXTECH 2

(pour GOLDENARK)

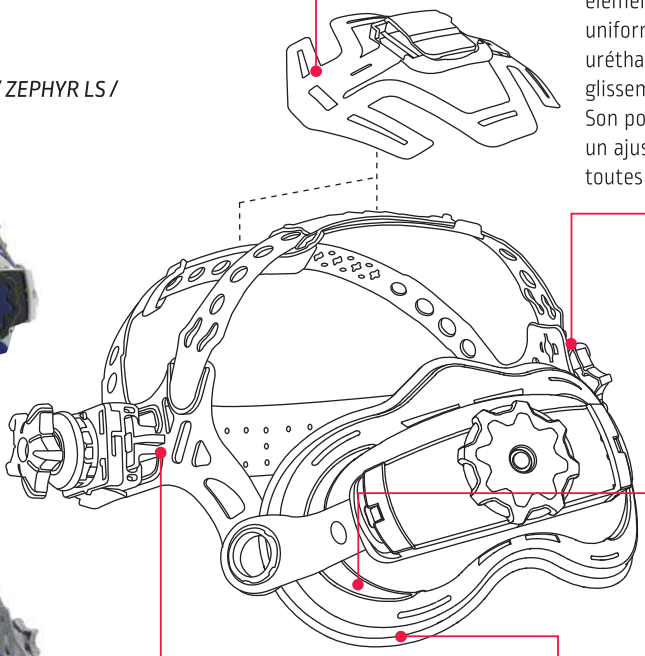

Flextech PAD 2

Le Coussin de suspension de la coiffe est un élément novateur qui répartit le poids du casque uniformément. Conçu en double injection uréthane à haute élasticité, il empêche le glissement en agissant comme un antidérapant. Son positionnement facile et modulable permet un ajustement confortable et adaptable sur toutes les formes de tête

Bandeau supérieur ergonomique

Spécialement dessiné en deux parties, il fournit une grande adaptabilité et une modularité sans fin. Il est conçu sur rotule, ce qui augmente la zone de contact sur la tête pour une meilleure répartition du poids et un confort sans précédent.

Coussin: surdimensionné,il fournit confort et stabilité inégalés

En augmentant la zone de contact, il joue un rôle de décharge des pressions du poids. Idéal pour être porté durant de longues heures sans fatigue cervicale, peu importe votre morphologie.

Rail de positionnement :

Fonction de rail d'ajustement de la distance entre les yeux et la cellule grâce à six niveaux de réglage. Réglage simple par pression sur un bouton unique.

Coussin de confort : Fabriqué en double injection uréthane à haute élasticité, il réduit le phénomène de glissement à la manipulation du masque (haut / bas). En outre l'adhérence élevée, sa texture permet un ajustement facile et s'adapte sur diverses formes de tête. De conception décentralisée, il transfère le centre de gravité vers l'arrière de la tête, de sorte à fournir un équilibre, un ajustement stable et un usage agréable.

FLEX ONE

(pour EUROONE)

FLEX SPEED LS

(pour EUROSPEED LS)

1. Réglage à crémaillere
2. Réglage dessus de tête
3. Bandeau de sudation amovible
4. Coussin de confort

MASQUES ÉLECTRONIQUES

EUROONE

Tout le confort et la sécurité de la technologie cristaux liquides dans une cagoule de soudage.

- Forme enveloppante pour une protection optimale de la tête.
- Mode meulage externe
- Vision 4312 mm²

Masques livrés avec :
2 écrans de protection extérieurs, 2 écrans intérieur, 1 bandeau anti-transpiration

GARANTIE 1 AN

	EUROONE
Applications	Tous procédés de soudage sauf Laser et Oxyacétylénique
Type de cellule	Teinte variable DIN 3.5/9-13
Classe optique	1 / 1 / 1 / 2
Teinte	Variable *(externe)*
Dimensions	110 x 90 mm
Poids *(cellule+masque+serre tête)*	490g
Champ de vision	98 x 44 mm
Teinte claire	DIN 3.5
Teinte sombre	Variable de 9 à 13
Temps de réaction clair - sombre	1/16000 s
Réglage de la sensibilité	Oui
Retour à l'état clair	Réglable de 0,1 à 1 sec
Capteurs	2 optiques indépendants
Mode meulage	Externe
Alimentation	Cellules solaires
Protection	Permanente UV et IR

Pour commander	
Masque	W000403823
Cellule seule	W000404067

Liste pièces de rechanges : voir 14

MASQUES ÉLECTRONIQUES

EUROSPEED LS / CHAMELEON 4V+ LS

Tout le confort et la sécurité de la technologie cristaux liquides LS *(voir page 7)* dans une cagoule de soudage alliant confort , protection et vision naturelle.

EUROSPEED LS

- Forme enveloppante pour une protection optimale de la tête.
- Mode meulage interne.
- Serre tête simple et confortable.

GARANTIE 18 MOIS

Masques livrés avec :
2 écrans de protection extérieurs, 1 écran intérieur, 1 bandeau anti-transpiration et 1 coussin de confort

CHAMELEON 4V+ LS - Réglages digitaux 3 capteurs

- Forme enveloppante pour une protection optimale de la tête.
- Serre-tête à crémaillère réglable sur 4 plans, avec coussin de confort.
- Auto-start : le masque démarre automatiquement.
- Reset : 2 pressions sur ce bouton pour réinitialiser vos paramètres.
- Témoin d'indication de batterie faible.
- Bouton extérieur qui permet de bloquer la teinte en mode meulage.

Masques livrés avec :
5 écrans de protection extérieurs, 2 écrans intérieurs, 1 bandeau anti-transpiration et 1 coussin de confort sur serre-tête

2011-489

2011-518

GARANTIE 2 ANS

	EUROSPEED LS	CHAMELEON 4V+ LS
Applications	Tous procédés de soudage sauf Laser et Oxyacétylénique	Tous procédés Recommandé pour le TIG
Type de cellule	Teinte variable DIN 3.5/9 - 13	Teinte variable DIN 3/8-13
Classe optique	1 / 1 / 1 / 2	
Dimensions	110 x 90 x 9 mm	110 x 90 x 10 mm
Poids *(cellule+masque+serre tête)*	475 g	614 g
Champ de vision	98 x 44 mm	97 x 60 mm
Teinte claire	DIN 3.5	DIN 3
Teinte sombre	Variable de 9 à 13	Variable de 8 à 13
Temps de réaction clair - sombre	1/25000 sec.	1/20000 sec.
Réglage de la sensibilité	Oui	
Retour à l'état clair	Réglable de 0,1 à 1 sec	
Capteurs	2 optiques indépendants	3 optiques indépendants haute sensibilité
Mode meulage *(teinte 4)*	Interne	Externe
Alimentation	Cellules solaires + 2 piles AAA	2 lithium CR2450 3 Volts batteries + Solar cells
Protection	Permanente UV et IR	

Pour commander		
Masque	W000403824	W000403668
Cellule LCD	W000404097	W000402680

Liste pièces de rechanges : voir 14

Mode meulage avec bouton externe

MASQUES ÉLECTRONIQUES

EUROLUX LS

Masque
CE EN 175
Cellule
CE EN 379

Mode meulage avec bouton externe

Masques de soudage électronique auto-obscurcissants

- Cellule LCD auto-obscurcissante 4 capteurs.
  Un champ de vision extra-large : 5 820 mm².

Les avantages des masques EUROLUX LS

Design exclusif :

- Cellule LCD extractible d'un geste par une simple pression simultanée sur les boutons poussoirs.
- Serre-tête ultra robuste réglable sur 4 plans.

Confort et protection :

- Forme enveloppante pour une protection optimale de la tête.
- Optimisation des volumes pour un meilleur confort respiratoire.
- Réalisé en matériau composite haute résistance *(200 °C) (Nylon 66)*.
- Matière alliant légèreté et une excellente tenue à la température.
- Témoin d'indication de batterie faible.
- Bouton extérieur qui permet de bloquer la teinte en mode meulage.

Masques livrés avec :
5 écrans de protection extérieurs, 2 écrans intérieurs, 1 bandeau anti-transpiration et 1 coussin de confort sur serre-tête

	EUROLUX LS
Optique	1 / 1 / 1 / 2
Temps de commutation clair/sombre	0,05 ms
Temps de commutation sombre/clair	10 positions de 0,1 à 1 seconde
Réglage de la sensibilité	Réglage par touches digitales *(10 positions)*
Modes Soudage Meulage Coupage X mode Système Infotrack**	Oui, teinte 8 à 13 par réglage digital Oui, teinte 3 par bouton externe Oui, teinte 5 à 9 par réglage digital Oui Oui
Capteurs	4 capteurs optiques indépendants devenant magnétiques en mode "X"
Teinte claire	DIN 3
Teinte sombre	Variable de 5 à 13
Zone de vision	97 x 60 mm
Protection permanente UV / IR	Oui
Type de batterie	2 piles lithium CR2450 3 Volts
Alimentation mixte : solaire/piles	Oui
Plage de temperature Utilisation Entreposage	 De -5 °C à +55 °C De -30 °C à +70 °C
Poids *(masque + cellule)*	542 g
Norme Cellule LCD Masque	CE EN 379 CE EN 175

Pour commander	
Masque	W000403672
Cellule LCD	W000402681

Filtre Advance 4500 - Infotrack - teinte 4/9-13

La solution haut-de-gamme pour toutes vos applications :

4 modes de réglage à partir d'un écran LCD et de touches digitales :

- Soudage : teinte variable 4/9-13, 4 capteurs optiques, réglage de la sensibilité, du retour à l'état clair.
- Meulage : bridage du filtre en teinte claire de niveau 4.
- Coupage, soudage faible intensité : teinte variable 5 à 9 pour procédés TIG faible intensité, microplasma, soudage oxyacétylénique...
- "X mode" : teinte variable 4/9-13 avec capteurs magnétiques pour soudage en extérieur, en arc caché...

"Système Infotrack" : fournit des informations très utiles *(heure, temps de soudage, alarme, température)*.

GARANTIE 2 ANS

- Auto-start : il n'est plus nécessaire d'appuyer sur le bouton "on" avant de souder. Le masque démarre automatiquement.
- Reset : deux pressions sur le bouton "reset" réinitialise les paramètres initiaux.
- Meulage : cette position bloque le masque sur la teinte 4, destinée aux utilisateurs ayant à meuler.

** X-mode : permet de souder en extérieur avec un arc très faible (la cellule réagit lorsqu'elle détecte une activité de soudure).*
*** Système Infotrack : fournit des informations utiles (heure - temps de soudage total - alarme -température).*

Liste pièces de rechanges : voir 14

MASQUES ÉLECTRONIQUES

GOLDENARK LS

Voyez plus grand.

- **Champ de vision extra large :** 112 x 78 mm
- **Toutes applications :** 4 modes de réglage : soudage, coupage, meulage et X-mode.
- **Menu d'aide multi-langues** Disponible en anglais, français et espagnol avec système InfoTrack.
- Témoin d'indication de batterie faible.

PREMIUM RANGE

GARANTIE 2 ANS

LIGHT SHADE TECHNOLOGY

2016-231

I50iw - InfoTrack

** 30% plus large que les produits conventionnels.*

Bouton de meulage externe

4 capteurs optiques

Une fonction d'affichage de contrôle de temps d'arc
La fonction «time arc» enregistre le temps d'arc allumé. Le temps d'arc est cumulé et affiché au soudeur *(Max. 99 heures et 59 minutes)*

Une fonction d'affichage de l'heure
Vous pouvez le paramétrer pour définir une heure locale.

Fonction TIMER
Une fonction de gestion du temps avec des alarmes.

Menu d'aide multi langues
Le menu d'aide *(6 langues possibles)* permet de vous simplifier la première utilisation en expliquant les différentes fonctions et réglages possibles.

Fonction Alarme
La fonction alarme activée, permet de définir un temps pour avoir une alerte.

Menu aide
Le menu d'aide affiche des instructions abrégées, des modes, et des notes sur l'utilisation appropriée.

MASQUES ÉLECTRONIQUES

Meilleure répartition du poids sur la tête.
Un maintien plus important pour plus de confort.

	GOLDENARK LS
Classe optique	1/1/1/2
Champ de vision	112 x 78 mm
Temps de commutation clair/sombre	0.00005 sec
Temps de commutation sombre/clair	Entre 0,1 et 1 seconde
Teinte claire	DIN 3
Teintes disponibles Protection permanente UV / IR	- Soudage : DIN 8-13 - Coupage : DIN 5-8 - Meulage : DIN 3 - X mode : DIN 8-13
Type de batterie	2 piles lithium CR2450 3 Volts
Capteurs	4 capteurs optiques indépendants
Plage de température utilisation	De -10 °C à +55°C
Plage de température stockage	De -20 °C à +70°C
Poids *(masque + cellule)*	668 g

Pour commander	
Masque GOLDENARK	**W000402683**

Pièces détachées : voir page 14

MASQUES ÉLECTRONIQUES

Pièces détachées pour **EUROONE**

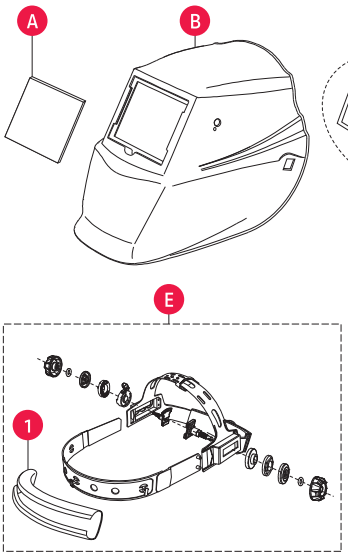

Pour commander	
A - Ecran de protection extérieur	W000404065
B - Masque nu	W000404066
C - Cellule LCD EUROONE LS	W000404067
D - Ecran de protection intérieur	W000404068
E - Serre-tête FLEX ONE *(bandeau inclus)*	W000404069
1 - Bandeau anti transpiration	W000404073

Pièces détachées pour **EUROSPEED LS**

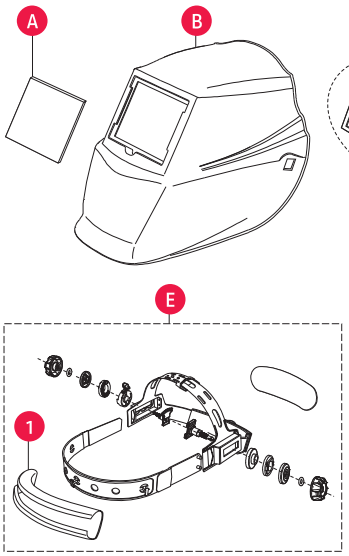

Pour commander	
A - Ecran de protection extérieur	W000404065
B - Masque nu	W000404096
C - Cellule LCD EUROSPEED LS	W000404097
D - Ecran de protection intérieur	W000404068
E - Serre-tête FLEX SPEED LS *(bandeau inclus)*	W000404098
1 - Bandeau anti transpiration	W000404073

Pièces détachées pour **CHAMELEON 4V+ LS**

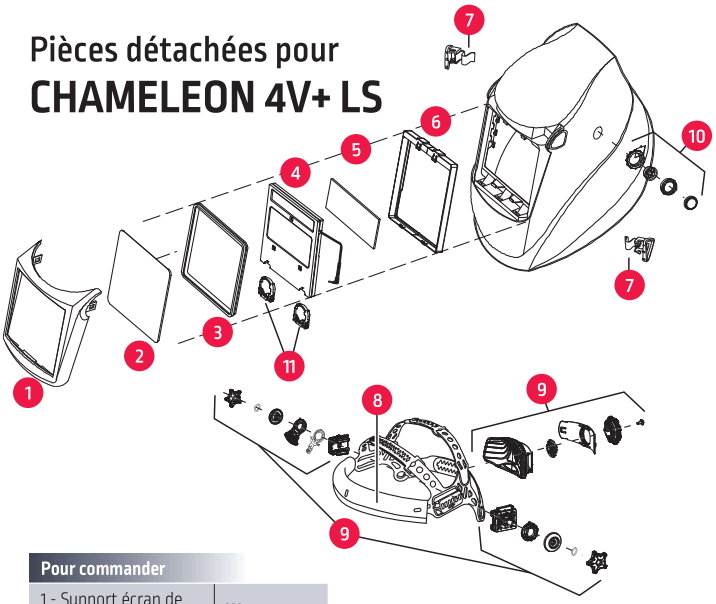

Pour commander	
1 - Support écran de protection extérieur	W000373136
2 - Ecran de protection extérieur	W000261993
3 - Joint étancheïté	W000261992
4 - Cellule LCD 4V+	W000402680
5 - Ecran de protection intérieur	W000261984
6 - Support de l'écran intérieur	W000380495

Pour commander	
7 - Boutons de support *(droite et gauche)*	W000276258
8 - Bandeau anti transpiration	W000402690
9 - Serre-tête FLEXTECH 1 *(bandeau inclus)*	W000402692
10 - Kit bouton meulage extérieur	W000378989
11 - Pile de rechange	W000260920

Pièces détachées pour **EUROLUX LS**

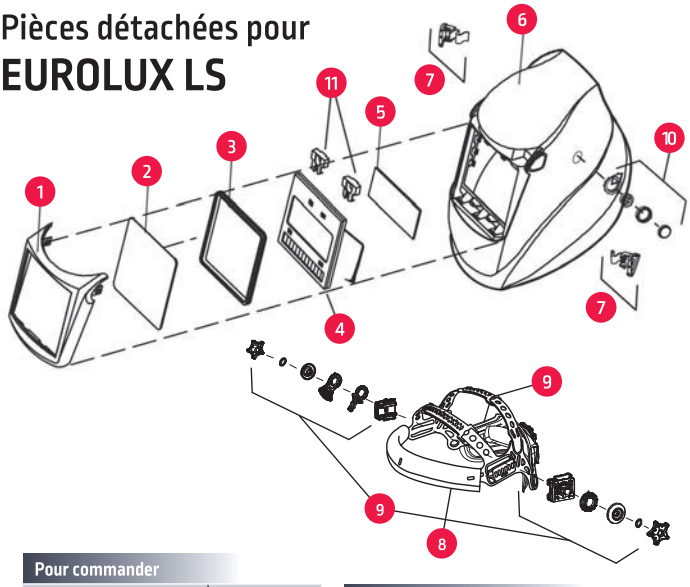

Pour commander	
1 - Support écran de protection extérieur	W000272829
2 - Ecran de protection extérieur	W000261993
3 - Joint étancheïté	W000261992
4 - Cellule LCD Advance 4500	W000402681
5 - Ecran de protection intérieur	W000261994
6 - Masque nu	Nous consulter

Pour commander	
7 - Boutons de support *(droite et gauche)*	W000276258
8 - Bandeau anti transpiration	W000402690
9 - Serre-tête FLEXTECH 1 *(bandeau inclus)*	W000402692
10 - Bouton de meulage externe	W000378989
11 - Pile de rechange	W000260920

Pièces détachées pour **GOLDENARK LS**

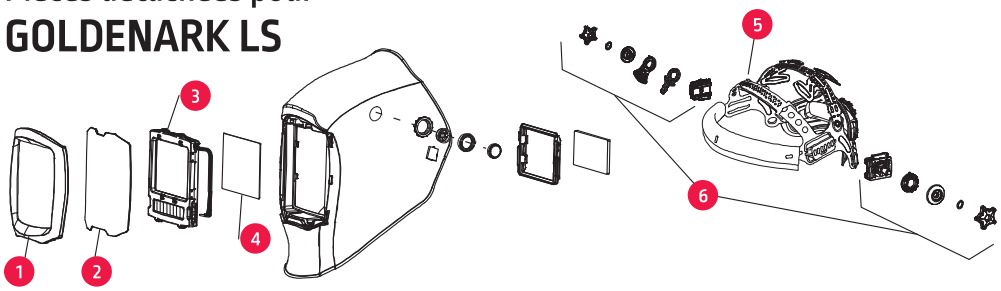

Pour commander	
1 - Support écran de protection extérieur	W000386520
2 - Ecran de protection extérieur	W000386521
3 - Cellule LCD Goldenark	W000402683
4 - Ecran de protection intérieur	W000386528
5 - Serre-tête FLEXTECH 2 *(bandeau inclus)*	W000402693
6 - Kit de réglage serre-tête	W000402694

Pure Stream est une démarche visant la réduction de l'exposition des soudeurs aux fumées de soudage

PURE STREAM

LA GESTION DES FUMÉES EN 3 ÉTAPES AVEC PURE STREAM

1. **Optimisation**
2. **Ventilation et échappement**
3. **Pratiques de travail sécuritaire et EPI**

Si elles sont utilisées correctement, les solutions proposées par **LINCOLN ELECTRIC** peuvent réduire significativement la quantité de fumée inhalée par les soudeurs.

SOLUTION GLOBALE POUR RÉDUIRE L'EXPOSITION AUX FUMÉES DE SOUDAGE

En ce qui concerne les opérations de soudage, la sécurité est directement liée à la qualité de l'air. **PURE STREAM** est non seulement une offre personnalisée mais également une initiative visant à réduire l'exposition des soudeurs aux fumées de soudage.

ZEPHYR LS CLEANSPACE 2™

Une ventilation adéquate n'est pas toujours une option dans tous les environnements de soudage. Offrez une protection contre les fumées et de l'air filtré directement à l'opérateur dans les environnements difficiles, avec les respirateurs purificateurs d'air motorisés **ZEPHYR LS / FLIP'AIR LS** ou **CLEANSPACE2™**.

Contactez-nous pour plus d'informations

MASQUES ÉLECTRONIQUES

ZEPHYR LS / FLIP'AIR LS

LIGHT SHADE TECHNOLOGY

La protection optimale du soudeur.

Découvrez une solution conçue pour protéger efficacement et confortablement les soudeurs.

Vous trouverez dans un sac de voyage :

- le masque ventilé ZEPHYR LS ou FLIP'AIR LS,
- le système de ventilation assistée avec ceinture, harnais et bretelles prêt à l'emploi,
- le flexible d'air protégé par une housse assurant la connexion,
- un chargeur de batterie,
- un indicateur de débit d'air,
- un filtre à particules P3 supplémentaire.

Package complet

Version relevable pour meulage

Bouton de meulage extérieur

2011-521

Cellule 4 capteurs LCD Advance :

La solution haut de gamme pour toutes vos applications :

4 modes de réglage à partir d'un écran LCD et de touches digitales :

- Soudage : teinte variable 3/8-13, réglage de la sensibilité et du retour à l'état clair.
- Meulage : bridage du filtre en teinte claire de niveau 3 *(excepté FLIP'AIR LS qui a la version relevable pour meuler).*
- Coupage, soudage faible intensité : teinte variable 5 à 9 pour procédés TIG faible intensité, microplasma, soudage oxyacétylénique...
- "X mode" : teinte variable 3/8-13 avec capteurs magnétiques pour soudage en extérieur, en arc caché...

"Système Infotrack" : fournit des informations très utiles *(heure, temps de soudage, alarme, température).*

GARANTIE 2 ANS

2011-487

MASQUES ÉLECTRONIQUES

Système de ventilation assistée sur batterie pour ZEPHYR LS / FLIP'AIR LS

- **2 niveaux de débit d'air :** 160 l/min et 200 l/min.
- Cet équipement vous donne une **indication du débit d'air choisi**, une indication de la **charge de batterie** et **deux alarmes** en cas d'insuffisance du débit d'air : une **alarme sonore et une vibration**. C'est important pour le soudeur qui est souvent dans un environnement bruyant. Un système spécifique **envoie l'alarme sonore à travers le tuyau** afin que le soudeur l'entende.
- La ceinture et les bretelles sont **ignifugées**.
- La ceinture est équipée d'un coussin assurant un bon niveau de confort.
- **Le débranchement de la batterie est très simple :** un seul bouton. Cette **batterie lithium** a une **autonomie de 8 heures** ± 5% à 160 l/min. Temps de charge de la batterie : 4 heures. Une batterie haute capacité peut être mise en place pour des cas spécifiques avec une **autonomie de 14 heures** ± 5% à 160 l/min. Temps de charge de la batterie : 7 heures. Vous n'avez pas besoin de décharger complètement la batterie Li-Ion avant de la recharger.
- L'ouverture du filtre est également très facile avec un dispositif quart de tour, deux symboles indiquent s'il est fermé ou ouvert et quand la boîte de filtre est ouverte, les indications sont aussi écrites indiquant les positions.

À l'intérieur, 3 sortes de filtres peuvent être intégrés :

- Un pré filtre contre les plus grosses particules
- Un filtre à particules P3 haute efficacité contre la poussière *(> 0,3 micron)* arrêtant 99,95% des poussières, fumées toxiques, aérosols solides et liquides. Surface du filtre à particules 1 594 cm².
- Un filtre charbon actif contre les odeurs.

Le système complet est étanche.

2008-244_ret

Protection et connexion du tuyau de ventilation.

La connexion entre le système de ventilation et le masque se fait par un tuyau. La connexion avec le système de ventilation est étanche. Connexion rapide sur pivot permettant une bonne flexibilité quand le soudeur tourne la tête. Le tuyau est équipé d'une protection extérieure *(75 % coton, 25 % Kevlar)*.

2008-242

2008-243_ret

Circulation du flux

Vous pouvez choisir entre :

- Une ventilation de haut en bas qui arrive dans le haut du masque 1.
- Ou une ventilation latérale arrivant de chaque côté de la bouche 2 - seulement sur ZEPHYR LS.
- Ou un mix de ces deux solutions.

Cette fonction assure aussi un très bon confort au soudeur.

2008-246

	ZEPHYR LS Advance 4500	FLIP'AIR LS 4500 i
Classe Optique	1 / 1 / 1 / 2	
Temps de commutation clair/sombre	0,05 ms	
Temps de commutation sombre/clair	10 positions de 0,1 à 1 seconde ajustable par touches digitales	
Réglage de la sensibilité	10 positions par touches digitales	
Mode Soudage	Oui, teinte 8 à 13 par réglage digital	
Meulage	Oui, teinte 3 par bouton externe / FLIP'AIR LS version relevable pour meuler	
Coupage	Oui, teinte 5 à 9 par réglage digital	
X mode*	Oui	
Système Infotrack**	Oui	
Capteurs	4 capteurs optiques indépendants devenant magnétiques en mode "X"	
Zone de vision	97 x 60 mm	
Protection permanente UV / IR	Oui	
Type de batterie	2 piles lithium CR2450 3 Volts	
Alimentation mixte solaire/piles	Oui	
Plage de température	Utilisation : -5 °C à +55 °C Entreposage : -30 °C à +70 °C	
Poids	938 g *(masque)* + 1 760 g *(system air flow)*	
Norme	Cellule LCD : CE EN 379 - Masque : CE EN 175	

** Mode X : permet de souder en extérieur avec un arc très faible (la cellule réagit lorsqu'elle détecte une activité de soudure).*
*** Système Infotrack : fournit des informations utiles (heure - temps de soudage total - alarme - température).*

Pour commander		
Package *(masque + system airflow + filtre advance)*	W000403674	W000403675
Filtre Advance	W000402681	W000402682

Pièces détachées : voir page 18

MASQUES ÉLECTRONIQUES

Pièces détachées pour
ZEPHYR LS / FLIP'AIR LS

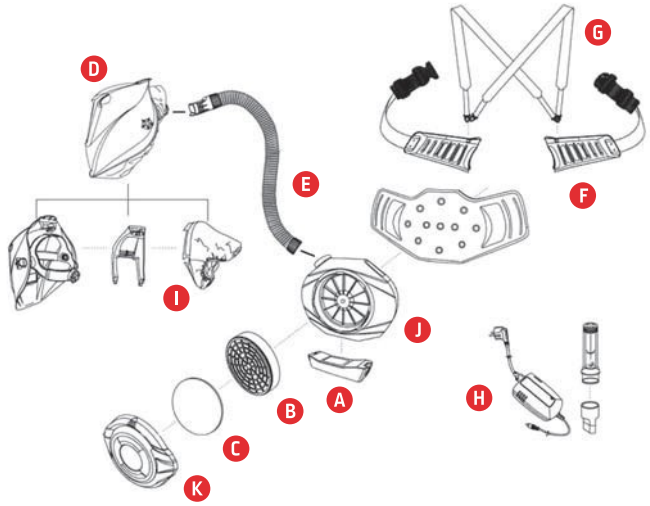

Système de ventilation ZEPHYR LS

Pour commander	
A Batterie 8 heures *(± 5%)*	W000271210
A Batterie 14 heures *(± 5%)*	W000274379
B Filtre à particules P3	W000271208
C Pré-filtre	W000271207
Filtre charbon actif	W000271209
D Cagoule ZEPHYR sans cellule	Nous consulter
E Flexible d'air *(110 cm)*	W000271205
Protection flexible d'air	W000271206
F Ceinture *(taille 70-113 cm)*	W000271203
G Bretelles	W000271204
H Chargeur de batterie	W000271211
I Joint facial ZEPHYR	W000272540
I Joint facial FLIP'AIR	W000382676
J Moteur de ventilation	W000377929
K Protection des filtres	W000378987

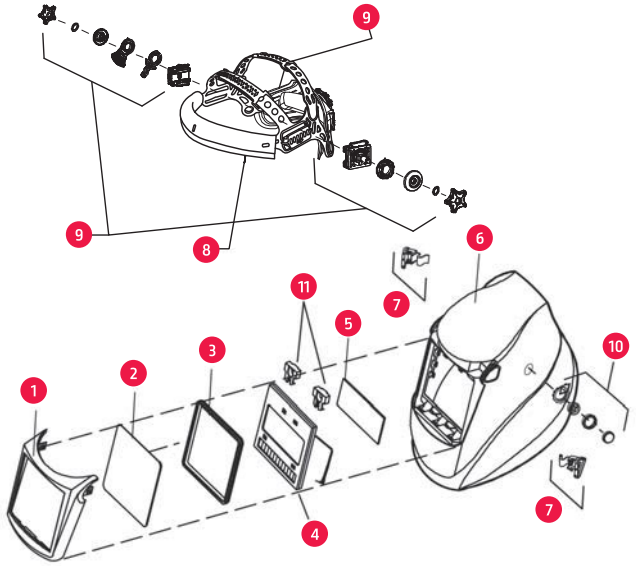

ZEPHYR LS 4500

Pour commander	
1 - Support écran de protection extérieur	W000272829
2 - Ecran de protection extérieur	W000261993
3 - Joint étanchéité	W000261992
4 - Cellule LCD Advance	W000402681
5 - Ecran de protection intérieur	W000261994
6 - Masque nu	Nous consulter
7 - Boutons de support *(droite et gauche)*	W000276258
8 - Bandeau anti transpiration	W000402690
9 - Serre-tête FLEXTECH 1 *(bandeau inclus)*	W000402692
10 - Bouton de meulage externe	W000378989
11 - Pile de rechange	W000260920

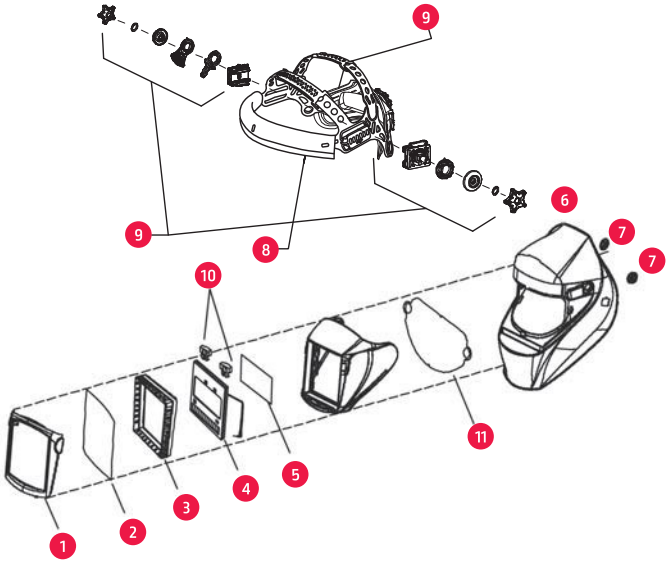

FLIP'AIR LS

Pour commander	
1 - Support écran de protection extérieur	W000272829
2 - Ecran de protection extérieur	W000261993
3 - Joint étanchéité	W000261992
4 - Cellule Advance	W000402681
5 - Ecran de protection intérieur	W000261994
6 - Masque nu	Nous consulter
7 - Boutons de support *(droite et gauche)*	W000276258
8 - Bandeau anti transpiration	W000402690
9 - Serre-tête FLEXTECH 1 *(bandeau inclus)*	W000402692
10 - Pile de rechange	W000260920
11 - Ecran translucide de meulage	W000374799

PROTECTION RESPIRATOIRE

CLEANSPACE2™

Une innovation majeure dans la protection respiratoire individuelle. Un système motorisé sur batterie, compact et léger, rembourré à la nuque, équilibré avec un masque en silicone qui apporte de l'air frais et filtré à la demande, au rythme de votre respiration. Cette méthode de protection respiratoire unique apporte des avantages significatifs dans la prévention des risques.

CE 2056

INNOVATION

- Conception ergonomique : compact sans fils, câbles ou flexibles rampants.
- Fonctionnement automatique : marche/arrêt activé par la respiration.
- Système breveté : le moteur à micro-turbine génère un flux d'air allant jusqu'à 200 l/min.
- Pas de contamination à l'intérieur du masque : un capteur de pression intégré règle le flux d'air pour que l'intérieur du masque soit toujours en surpression.

CONFORT

- Le masque en silicone doux s'adapte facilement à votre visage - disponible en trois tailles pour optimiser l'adaptation.
- Le système AirSensit™ apporte l'air à la demande de façon intelligente, au rythme de votre respiration.
- Compact et léger, l'appareil respiratoire repose sur votre nuque et à proximité de votre corps.

FACILITÉ D'UTILISATION

- Utilisation et adaptation simple.
- Changement des filtres rapide et intuitif.
- Nettoyage facile.
- Chargement de la batterie rapide en 2 heures.
- Durée de fonctionnement jusqu'à 6 heures.

PROTECTION FIABLE

- Bonne adaptation au visage grâce au masque léger en silicone.
- Moteur robuste et fiable à micro-turbine *(jusqu'à 10 ans de durée de fonctionnement)*.
- Élimination des particules solides et liquides grâce au filtre à particules P3 plissé haute efficacité.

COMPATIBILITÉ

- Masques de soudage et casques de protection
- Lunettes et lunette-masques
- Protection auditive

	CLEANSPACE2™
Réglages de confort du flux d'air	3 niveaux
Flux d'air maximal	200 l/min
Poids Système motorisé :	485 G / Masque : 115 G
Alarme sonore	75 DB
Durée de vie	Moteur : 10 ans / Batterie : 3 ans ou 500 cycles
Arrêt automatique	Après 3 minutes d'inactivité
Autonomie	4,5 heures *(généralement 6 heures)*
Durée de chargement de la batterie interne	2 heures *(jusque 95%)*
Plage d'entrée du chargeur de la batterie interne	100 - 240 V
Plage de sortie	13,5 V

Pour commander	
CLEANSPACE2™ unité respiratoire* *(sans masque en silicone)*	W000386837
Masque en silicone - Petite taille	W000386838
Masque en silicone - Moyenne taille	W000386839
Masque en silicone - Grande taille	W000386840
Filtre à particule P3 *(lot de 3)*	W000386841
Pré filtre P3 *(lot de 10)*	W000386842
Chargeur de batterie	W000386843
Harnais de tête	W000386844
Protège-nuque épais	W000386846
Protège-nuque fin	W000386847
Adaptateur pour filtre	W000400236
Filtre P3 haute capacité *(prévoir adaptateur)*	W000400233
FILTRE A1P3 *(prévoir adaptateur)*	W000400234
Filtre ABE1P3 *(prévoir adaptateur)*	W000400235

** Composition : système motorisé, filtre P3, 1 chargeur, 1 harnais, 2 protège-nuque (fin et épais) , cache d'essaie de débit, sac de transport.*

MASQUES À MAIN À VERRE PASSIF

Solutions “légères”

Masque à main TP

- Thermoplastique.
- Résistance moyenne.
- Livré sans verre.
- Léger : 332 g.

Fenêtre simple 108 x 51 mm

Pour commander W000335125

Fenêtre simple 98 x 75 mm

Pour commander W000011121

2007-831

Solutions “résistantes”

Masque à main FG

- Polyester renforcé fibre de verre.
- Excellente résistance aux fortes températures *(jusqu'à 400 °C)* et aux projections.
- Protection UV / IR teinte 11.
- Bonne isolation thermique et électrique.
- Livré sans verre.
- Poids 424 g *(sans verre).*

Fenêtre 105 x 50 mm

Pour commander W000372272

Fenêtre 110 x 90 mm

Pour commander W000372273

2011-483

Masque à main FG

(à fenêtre coulissante)

- Fibre de verre renforcée.
- Livré sans verre.
- Poids : 424 g.

Fenêtre coulissante 110 x 90 mm

Pour commander W000011123

2007-830

BOUCHONS D’OREILLE

EN 352

Pour commander W000010989

- Boite de 500 pièces en vrac
- Sans cordons
- SNR 34db
- Revêtement en mousse non irritant et hypoallergénique

MASQUES À VERRE PASSIF

Solutions “légères”

Masque TP

- Thermoplastique.
- Fenêtre simple 98 x 75 mm ou 110 x 90 mm.
- Livré avec serre-tête “B” ajustable.
- Livré sans verre.
- Poids : 420 g.

2007-833

Fenêtre 110 x 90 mm

Pour commander W000011113

Fenêtre 98 x 75 mm

Pour commander W000011114

Masque WTP

(à fenêtre relevable)

- Thermoplastique.
- Résistance jusqu’à 100 °C.
- Livré avec serre-tête “B” ajustable.
- Livré sans verre.
- Poids léger : 450 g.

2011-481

Fenêtre relevable 105 x 50 mm

Pour commander W000372270

Fenêtre relevable 110 x 90 mm

Pour commander W000374762

MASQUES À VERRE PASSIF

Solutions “résistantes”

Masque FG

- Fibre de verre renforcée.
- Haute résistance à la température, jusqu’à 400 °C.
- Livré avec serre-tête “B” ajustable.
- Livré sans verre.
- Poids : 414 g.

Fenêtre 105 x 50 mm

Pour commander W000011103

Fenêtre 110 x 90 mm

Pour commander W000011104

Masque FG
(à fenêtre relevable)

- Fibre de verre renforcée.
- Haute résistance à la température jusqu’à 400 °C.
- Livré avec serre-tête “B” ajustable.
- Livré sans verre.
- Poids : 574 g.

Fenêtre relevable 105 x 50 mm

Pour commander W000372271

Masque Multi Flip-up

- Poids léger.
- Confort et utilisation optimale.
- Durée de vie accrue.
- Serre-tête à crémaillère robuste et très confortable.
- Livré avec serre-tête, bandeau anti-transpiration, 1 verre T11 et 1 verre incolore.

Fenêtre relevable 105 x 50 mm

Pour commander W000010804

Masque WELDLUX

- Design enveloppant permettant une excellente protection du cou.
- Matériau composite.
- Résistance à la chaleur et à l’humidité.
- Serre-tête à crémaillère robuste et très confortable.
- Livré avec serre-tête et verre T11.
- Poids très léger : 390 g.

Fenêtre très large 114 x 133 mm

Pour commander W000335131

MASQUES EN CUIR À VERRE PASSIF

Masques en cuir pour le soudage avec accès difficile.
Recommandés pour des opérations courtes et ponctuelles ou de contrôle.

Masque portefeuille

- Masque en cuir pigmenté croûte de bovin.
- Pliable sous forme de pochette, idéal pour les contremaîtres.
- Livré avec un verre 105 x 50 mm T11.
- Très léger *(120 g sans verre).*

2054-53

Fenêtre 105 x 50 mm

Pour commander W000011115

Masque cuir fenêtre relevable

- Masque cuir fleur de bovin naturelle.
- Mousse au niveau du front et du menton.
- Serre-tête élastique avec bride de réglage.
- Livré avec un verre 105 x 50 mm T11 et 2 écrans CR-39®.
- Poids : 250 g *(sans verre).*

0254-55

Fenêtre relevable 105 x 50 mm

Pour commander W000011135

PIÈCES DÉTACHÉES

Serre-tête "A" ajustable

Pour masque WELDLUX.

2007-817

Pour commander W000335158

Protection du cou en cuir

- En croûte de bovin naturelle.
- Maintien par une bande adhésive.
- Protection du cou contre le rayonnement de l'arc.

1198-022

Pour commander W000335139

Bandeau de sudation

Bandeau en mousse.

2010-951

Pour commander W000260486
(Paquet de 10)

Serre-tête "B" ajustable

Pour masques TP et FG.

2007-818

Pour commander W000010884

Bandeau confort

Pour masques WELDLUX.

- Bandeau tissu doublé, mousse lavable.
- Fermeture par velcro.
- Traité anti-feu.

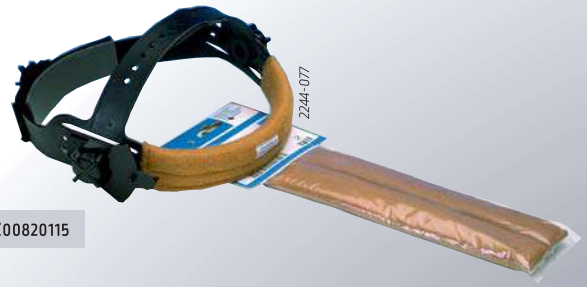
2244-077

Pour commander Z00820115
(Paquet de 2)

VERRES DE SOUDAGE

WELDGLASS

Verres clairs
EN 166
Verres teintés
EN 169

Choisissez la teinte de verres adaptée à vos conditions de travail.

Intensité de courant (A)	Electrodes enrobées	MIG métaux lourds	MIG alliages légers	MAG	TIG	Gougeage	Coupage PLASMA	Soudage PLASMA
1								
2,5								6
5					8			7
10								8
20	8				9			9
30	9				10			10
40								11
60	10			9	11		11	
80								12
100	11	10		10	12			
150		11	11	11	13	10		13
175							12	
200	12	12	12	12		11		
225								
250			13	13	14	12		14
300							13	
350	13	13		14		13		
400			14			14		
450								
500				15		15		15
	14	14	15					

2007-839

2007-840

VERRES DE SOUDAGE

WELDGLASS

Verres teintés filtrants

EN 169 - EN 166

DIMENSIONS 105 x 50 mm				
Blister		Teinte		Boîte
5 pièces	W000335009	5	W000010915	100 pièces
5 pièces	W000335010	6	-	100 pièces
5 pièces	W000335011	7	W000010917	100 pièces
5 pièces	W000335012	8	W000010918	100 pièces
5 pièces	W000335013	9	W000010919	100 pièces
5 pièces	W000335014	10	W000010920	100 pièces
5 pièces	W000335015	11	W000010921	100 pièces
5 pièces	W000335016	12	W000010922	100 pièces
5 pièces	W000335017	13	W000010923	100 pièces

DIMENSIONS 98 x 75 mm				
Blister		Teinte		Boîte
5 pièces	W000335089	5	W000010939	100 pièces
5 pièces	W000335090	6	W000010940	100 pièces
5 pièces	W000335091	7	W000010941	100 pièces
5 pièces	W000335092	8	W000010942	100 pièces
5 pièces	W000335093	9	W000010943	100 pièces
5 pièces	W000335094	10	W000010944	100 pièces
5 pièces	W000335095	11	W000010945	100 pièces
5 pièces	W000335096	12	W000010946	100 pièces
5 pièces	W000335097	13	W000010947	100 pièces

DIMENSIONS 110 x 90 mm				
Blister		Teinte		Boîte
5 pièces	W000335035	5	W000010927	100 pièces
5 pièces	W000335036	6	W000010928	100 pièces
5 pièces	W000335037	7	-	100 pièces
5 pièces	W000335038	8	W000010930	100 pièces
5 pièces	W000335039	9	W000010931	100 pièces
5 pièces	W000335040	10	W000010932	100 pièces
5 pièces	W000335041	11	W000010933	100 pièces
5 pièces	W000335042	12	W000010934	100 pièces
5 pièces	W000335043	13	W000010935	100 pièces

DIMENSIONS 108 x 51 mm				
Blister		Teinte		Boîte
5 pièces	W000335047	5	-	-
5 pièces	W000335048	6	W000010952	100 pièces
5 pièces	W000335049	7	W000010953	100 pièces
5 pièces	W000335050	8	W000010954	100 pièces
5 pièces	W000335051	9	W000010955	100 pièces
5 pièces	W000335052	10	W000010956	100 pièces
5 pièces	W000335053	11	W000010957	100 pièces
5 pièces	W000335054	12	W000010958	100 pièces
5 pièces	W000335055	13	-	-

Verres GOLDEN PROTANE®

EN 169 - EN 166

Blister	Dimensions 105 x 50 mm	Teinte	Dimensions 133 x 114 mm	Blister
5 pièces	W000335025	9	W000335063	5 pièces
5 pièces	W000335026	10	W000335064	5 pièces
5 pièces	W000335027	11	W000335065	5 pièces
5 pièces	W000335028	12	W000335066	5 pièces
5 pièces	W000335029	13	W000335067	5 pièces

Les verres GOLDEN PROTANE® prouveront leur efficacité dans toutes les opérations de soudage où la chaleur d'arc provoque un manque de confort. Les filtres GOLDEN PROTANE® réfléchissent 90% des radiations thermiques *(repoussant la chaleur).*

- moins d'irritation et donc moins de fatigue visuelle,
- plus de précision et une meilleure qualité de soudage,
- confort amélioré et meilleures conditions de travail.

"Testez GOLDEN PROTANE® et souder cool".

Verres ronds Ø 50 mm

Teinte	Blister - 10 pièces	Boîte - 100 pièces
5	W000335085	W000010925
6	W000335086	W000010937
7	W000335087	W000010949
8	W000335088	-
Incolore	-	W000010979

Verres incolores grossissants *(loupes)* EN166

Dioptrie	108 x 51 mm
+ 1,0	W000335031
+ 1,5	W000335032
+ 2,0	W000335033
+ 2,5	W000335034

Pour un soudage de précision, une vision améliorée de la zone de travail est nécessaire. Ces lentilles doivent être utilisées avec des verres filtrants teintés.

Blister de 5 pièces. Ils s'adaptent sur les masques passifs 105 x 50 mm, ainsi que sur les masques à cristaux liquides *(CHAMELEON, EUROLUX LS, GOLDENARK LS et ZEPHYR LS) (voir pages 10 - 13).*

Verres ou écrans CR-39®

EN 166

Dimensions	Verres incolores *(EN 166)*		Ecrans CR-39® *(EN 166)*	
	Blister - 5 pièces	Boîte - 100 pièces	Blister - 5 pièces	Boîte - 150 pièces
98 x 75 mm	W000335098	W000010950	W000335100	W000335099
105 x 50 mm	W000335018	W000010926	W000335020	W000335019
108 x 51mm	W000335056	W000010962	W000335058	W000335057
110 x 90 mm	W000335044	W000010938	W000335046	W000335045
133 x 114 mm	W000335069	-	W000335071	W000335070

LUNETTES

Critères de choix

Les lunettes sont principalement utilisées pour protéger vos yeux de la lumière de la flamme au cours d'opérations de soudage ou coupage, ou de risques mécaniques par exemple lors du meulage. Lunettes de soudage ou de protection. La forme ou l'habitude orientent ensuite le choix :

- **Gamme Pilot avec des verres ronds,**
- **Gamme Classic,**
- **Gamme Fashion.**

Vérifiez que le produit est bien conforme aux normes Européennes *(le marquage CE est OBLIGATOIRE).*

Les principaux standards sont :

- EN 166 pour les conditions de base
- EN 169 pour les verres de soudage
- EN 170 pour la filtration des ultra violets
- EN 171 pour la filtration des infra rouges
- EN 172 pour les verres solaires
- EN 175 pour la protection des yeux pendant le soudage.

Marquage des montures :

- Norme EN 166
- Résistance à l'impact : → **A** : Impact haute énergie
  → **B** : Impact moyenne énergie
  → **F** : Impact basse énergie
  → **S** : Robustesse augmentée

Marquage des verres :

X - X.X X X X X

Eventuellement :
- → **8** : Résistance à l'arc électrique par court circuit
- → **9** : Anti-adhérence aux métaux en fusion
- → **K** : Résistance à l'abrasion
- → **N** : Résistance à l'embuage
- → **T** : Résistance aux températures extrêmes *(-5 °C à + 55 °C)*

Eventuellement, résistance à l'impact :
- → **A** : Impact haute énergie
- → **B** : Impact moyenne énergie
- → **F** : Impact basse énergie
- → **S** : Robustesse augmentée

Eventuellement, classe optique :
- → **1** : Utilisation continue
- → **2** : Utilisation moyenne
- → **3** : Utilisation occasionnelle

Identification du fabricant

Niveau de protection *(graduation)*
- → UV : **1,2** à **5**
- → IR : **1,2** à **10**
- → Solaire : **1,1** à **4,1**
- → Soudage : **4** à **14**
  Arc : > 7
  Attention, non utilisable avec de simples lunettes.
  (Voir tableau verres de masques à souder page 21)

Type de filtre *(codification)*
- → UV : **2** ou **3**
- → IR : **4**
- → Solaire : **5** ou **6**
- → Soudage : **4** à **7**
  (voir tableau ci-contre)

Numéros d'échelon pour soudage et soudobrasage au gaz

	q = débit d'acétylène en litres par heure			
	q ≤ 70	70 < q ≤ 200	200 < q ≤ 800	q > 800
Soudage et soudobrasage	4	5	6	7

	q = débit d'acétylène en litres par heure		
	900 ≤ q ≤ 2 000	2 000 < q ≤ 4 000	4 000 < q ≤ 8 000
Oxycoupage	4	6	7

Oculaires de rechange pour la gamme PILOT

Oculaires ronds en verre minéral rodés Ø 50 mm.

Teinte	Blister - 10 pièces	Boîte - 100 pièces	
5	W000335085	W000010925	EN 166 + EN 169
6	W000335086	W000010937	EN 166 + EN 169
7	W000335087	W000010949	EN 166 + EN 169
8	W000335088	-	
Incolore	-	W000010979	EN 166 + EN 169

LUNETTES

Gamme soudage

PILOT FLIP UP

EN 175

- Fenêtre à verre relevable traitée anti rayure.
- Fixation par élastique réglable.
- Oculaires en polycarbonate ép. 2 mm résistant à l'impact.
- Dispositif de ventilation anti-buées.
- Poids : 137 g.

Teinte 5

Pour commander W000011046

PILOT 2 METAL

EN 166 - EN 169

- Monture deux pièces métalliques avec pont de nez ajustable.
- Fixation par élastique réglable.

Teinte 5

Pour commander W000011050

PILOT 1

- Monture souple en PVC noir avec protection latérale ventilée.
- Oculaires en verre minéral ép. 3 mm.
- Fixation par élastique réglable.
- Poids : 60 g.

EN 166 - EN 169

Teinte 5

Pour commander W000011047

Teinte 6

Pour commander W000011048

PILOT 2 PLASTIC

EN 175

- Monture en plastique noir. Deux pièces avec pont de nez ajustable.
- Ventilation latérale.
- Oculaires en polycarbonate® ép. 2 mm.
- Poids : 65 g.

Teinte 5

Pour commander W000011052

PILOT EVEREST

- Lunettes standard, noires avec protections latérales pliables.
- Monture et protections latérales en polyamide.
- Monture vissée pour le remplacement aisé des oculaires.
- Poids : 70 g.

Teinte 5

Pour commander W000011053

PILOT 1 PLASTIC

- Monture souple en PVC noir avec protection latérale ventilée.
- Oculaires en verre minéral ép. 3 mm.
- Fixation par élastique réglable.
- Poids : 60 g.

Incolore

Pour commander W000011049

LUNETTES

Gamme soudage

EN 166 - EN 167 - EN 168 - EN 169 - EN 175

CLASSIC OVER WELDING

- Utilisable comme sur-lunettes.
- Oculaires en polycarbonate.
- Protections latérales.
- Protection contre les particules à grande vitesse et à températures extrêmes.
- Résistance à la détérioration de la surface par de fines particules.
- Poids: 37 g.

2015-025

Teinte 5

Pour commander W000383506

CLASSIC WELDING

- Surface anti rayures.
- Cadre et écrans latéraux en nylon.
- Verres en polycarbonate interchangeables.
- Vis centrale pour le remplacement rapide des verres.
- Poids : 35 g.

2005-057

Teinte 5

Pour commander W000011055

Boîte de 20 verres
(teinte 5)

Pour commander W000376663

FASHION WELDING

- Oculaires en polycarbonate.
- Protection contre les particules à grande vitesse et à températures extrêmes.
- Résistance à la formation de buée sur les verres.
- Résistance à la détérioration de la surface par de fines particules.
- Poids : 31 g.

2015-023

Teinte 5

Pour commander W000383505

Gamme protection

EN 166

CLASSIC OVER VISIT

- Lunettes panoramiques également utilisables comme sur-lunettes.
- Lentille et cadre en polycarbonate.
- Protection contre les particules à grande vitesse et à températures extrêmes.
- Résistance à la détérioration de la surface par de fines particules.
- Poids : 37 g.

2015-024

Incolore

Pour commander W000383507

CLASSIC VISIT CLEAR

- Surface anti rayures.
- Cadre et écrans latéraux en nylon.
- Verres en polycarbonate interchangeables.
- Vis centrale pour le remplacement rapide des verres.
- Poids : 35 g.

2005-259

Incolore

Pour commander W000011057

Boite de 20 verres incolore

Pour commander W000376662

LUNETTES

Gamme protection

EN 166

FASHION VISIT

- Résistance aux chocs.
- Ecran monobloc en polycarbonate.
- Design sport et ergonomique.
- Poids : 22 g.

2014-575

Incolore

Pour commander W000011062

Lunettes de meulage

EN 166

FIRST

- Ecran en polycarbonate Anti-rayures.
- Ventilation directe.
- Bandeau de serrage élastique.
- Poids : 75 g.

Incolore

Pour commander W000011068

2005-264

STAR

- Traitement anti-rayures et anti-buée avec fixation par bande élastique réglable.
- Mousse souple pour une meilleure adhérence au visage de l'utilisateur.
- Poids : 55 g.

Incolore

Pour commander W000011070

2005-265

OVER

2004-962

- Champ de vison 180°.
- Longue durée de vie, résistance à l'abrasion.
- Ventilation directe.
- Résistance à l'embuage.
- Fixation par bande élastique réglable.
- Poids : 85 g.

Incolore

Pour commander W000011069

Rappel :

La directive CEE 89/686 s'applique obligatoirement en conformité avec les normes **EN 13588** et **EN 11611** pour les équipements de protection individuelle du soudeur.

Pour les vêtements WELDLINE :
- *Le meilleur cuir de qualité choisi par nos experts.*
- *Aucune substance dangereuse pour la peau.*

Guêtres soudeurs

EN 13588 - EN 11611

Les guêtres soudeur à sangles assurent la protection des chaussures et bas de pantalons contre les projections de soudage et de meulage.

Descriptif technique

- Entièrement en première croûte de croupon naturelle tannée au chrome *(substance minérale)*.
- Fixation assurée par lanières en cuir ou bande velcro avec sur-protection.
- Hauteur : +/- 300 mm.

Limites de protection

- En raison de la présence de lanières, ces guêtres ne doivent pas être utilisées en présence de machines avec des pièces rotatives ou en mouvement non protégées.
- Ne sont pas adaptées à la protection contre la chaleur radiante ou convective et ne constituent pas une protection contre le feu.
- Ne sont pas adaptées à la protection de risques autres que ceux mentionnés précédemment. Toute utilisation différente sera jugée impropre et le fabricant ne pourra être tenu responsable d'éventuels dommages.

Entretien et stockage

- Il est conseillé de stocker les produits dans un endroit à l'abri de la lumière, frais, sec et aéré.
- Laver au savon et à l'eau à une température maxi de 60°C.
- Ne pas utiliser d'eau de javel, aucun repassage, pas de nettoyage à sec *(perchloride éthylène)* ni de sèche-linge.
- 30 cycles de lavage maximum.

Brides de fermeture cuir

Pour commander W000010590

Fermeture velcro

Pour commander W000010591

Déclaration de conformité et normes

- Les guêtres sont conçues et fabriquées pour satisfaire les exigences fondamentales de santé et de sécurité formulées par la directive CEE 89/686 du décret de loi 475/92 et conformément aux exigences prescrites par la norme EN 13588, relative aux conditions générales et la norme EN 11611 relative aux équipements de protection des soudeurs et activités similaires.
- Lorsqu'elles sont portées correctement et conformément aux instructions fournies les guêtres n'entravent pas les activités de soudage standard, la qualité et la performance sont garanties. Protection de catégorie II *(en accord avec le décret de loi 475/92)*.

VÊTEMENTS EN CUIR

Manchettes de soudeur courtes ou longues

Les manchettes courtes ou longues en croûte de cuir sont destinées à la protection des avant-bras contre les fines projections de soudage.

Photo non contractuelle

2005-127

Longueur : +/- 400 mm
La paire

Pour commander W000010592

Photo non contractuelle

2005-128

Longueur : +/- 650 mm
La paire

Pour commander W000010593

Descriptif technique

- Entièrement en première croûte de croupon naturelle tannée au chrome *(substance minérale)*.
- Fixation assurée par bandes élastiques.
- Elastique de serrage au poignet.
- Taille unique.

Limites de protection

- En raison de la présence de lanières, ces manchettes ne doivent pas être utilisées en présence de machines avec des pièces rotatives ou en mouvement non protégées.
- Ne sont pas adaptées à la protection contre la chaleur radiante ou convective et ne constituent pas une protection contre le feu.
- Ne sont pas adaptées à la protection de risques autres que ceux mentionnés précédemment. Toute utilisation différente sera jugée impropre et le fabricant ne pourra être tenu responsable d'éventuels dommages.

Entretien et stockage

- Il est conseillé de stocker les produits dans un endroit à l'abri de la lumière, frais, sec et aéré.
- Laver au savon et à l'eau à une température maxi de 60°C.
- Ne pas utiliser d'eau de javel, aucun repassage, pas de nettoyage à sec *(perchloride éthylène)* ni de sèche-linge.
- 30 cycles de lavage maximum.

Déclaration de conformité et normes

- Ces manchettes soudeur constituent un EPI catégorie 2.
- Ce modèle a été conçu pour répondre aux exigences des normes européennes :
  - **EN 13688 :** Vêtements de protection - Exigences générales,
  - **EN 11611 :** Vêtements de protection utilisés pendant le soudage et les techniques connexes.

    > Essais mécaniques :
    - épaisseur : conforme,
    - variation dimensionnelle : conforme,
    - résistance à la rupture : conforme,
    - résistance à la traction : conforme.

    > Essais chimiques :
    - taux de matière grasse : conforme.

    > Essais thermiques :
    - inflammabilité : conforme,
    - retrait à la chaleur : conforme,
    - comportement au contact de petites projections de métal en fusion : conforme.

- Ces manchettes ont fait l'objet d'un examen CE de type délivré par un organisme habilité.
- Le marquage CE apposé sur ces manchettes signifie le respect des exigences essentielles de la directive européenne 89/686 relative aux équipements de protection individuelle.

VÊTEMENTS EN CUIR

Tablier fleur

Ce tablier est conçu pour protéger les vêtements contre les projections de soudage et de meulage.

Descriptif technique

- Tablier d'une seule pièce en pleine fleur de bovin naturelle tannée au chrome *(substance minérale)*.
- Fixation assurée par lanières en cuir liées par des oeillets au niveau de la ceinture et de la bavette.
- Taille unique.

Limites de protection

- En raison de la présence d'une lanière, il ne doit pas être utilisé en présence de machines avec des pièces rotatives ou en mouvement non protégées.
- N'est pas adapté à la protection contre la chaleur radiante ou convective et ne constitue pas une protection contre le feu.
- N'est pas adapté à la protection de risques autres que ceux mentionnés précédemment. Toute utilisation différente sera jugée impropre et le fabricant ne pourra être tenu responsable d'éventuels dommages.

Entretien et stockage

- Il est conseillé de stocker les produits dans un endroit à l'abri de la lumière, frais, sec et aéré.
- Laver au savon et à l'eau à une température maxi de 60 °C.
- Ne pas utiliser d'eau de javel, aucun repassage, pas de nettoyage à sec *(perchloride éthylène)* ni de sèche-linge.
- 30 cycles de lavage maximum.

Déclaration de conformité et normes

- Ce tablier de soudage est un EPI catégorie 2.
- Ce modèle a été conçu pour répondre aux exigences des normes européennes :
  - **EN 13688 :** Vêtements de protection - Exigences générales
  - **EN 11611 :** Vêtements de protection utilisés pendant le soudage et les techniques connexes.

    > Essais mécaniques :
    - épaisseur : conforme,
    - variation dimensionnelle : conforme,
    - résistance à la rupture : conforme,
    - résistance à la traction : conforme.

    > Essais chimiques :
    - taux de matière grasse : conforme.

    > Essais thermiques :
    - inflammabilité : conforme,
    - retrait à la chaleur : conforme,
    - comportement au contact de petites projections de métal en fusion : conforme.
- Ce tablier a fait l'objet d'un examen CE de type délivré par un organisme habilité.
- Le marquage CE apposé sur ce tablier signifie le respect des exigences essentielles de la directive européenne 89/686 relative aux équipements de protection individuelle.

Photo non contractuelle

1100 x 800 mm

- Longueur : 1 100 mm
- Largeur : 800 mm

Lanières cuir

Pour commander W000010588

VÊTEMENTS EN CUIR

Tablier croûte / fleur

Ce tablier est conçu pour protéger les vêtements contre les projections de soudage et de meulage.

Photo non contractuelle

900 x 600 mm

- Longueur : 900 mm.
- Largeur : 600 mm.

Croûte, lanières cuir, fermeture par clip

Pour commander W000010586

Croûte lanieres coton

Pour commander W000010585

Fleur basane tannage végétal sans Cr, lanières coton

Pour commander W000010589

1 100 x 800 mm

- Longueur: 1 100 mm.
- Largeur: 900 mm.

Croûte, lanières cuir, fermeture par clip

Pour commander W000010587

Fermeture par clip ou lanières coton

2002-051

Descriptif technique

- Tablier d'une seule pièce en première croûte de croupon naturelle tannée au chrome ou en fleur basane tannage végétal sans chrome *(uniquement **W000010589**)*
- Fixation assurée par lanières en coton ou en cuir *(fermeture par clip)* au niveau de la ceinture et de la bavette.
- Taille unique.

Limites de protection

- En raison de la présence de lanières, ce tablier ne doit pas être utilisé en présence de machines avec des pièces rotatives ou en mouvement non protégées.
- N'est pas adapté à la protection contre la chaleur radiante ou convective et ne constitue pas une protection contre le feu.
- N'est pas adapté à la protection de risques autres que ceux mentionnés précédemment. Toute utilisation différente sera jugée impropre et le fabricant ne pourra être tenu responsable d'éventuels dommages.

Entretien et stockage

- Il est conseillé de stocker les produits dans un endroit à l'abri de la lumière, frais, sec et aéré.
- Laver au savon et à l'eau à une température maxi de 60 °C.
- Ne pas utiliser d'eau de javel, aucun repassage, pas de nettoyage à sec *(perchloride éthylène)* ni de sèche-linge.
- 30 cycles de lavage maximum.

Déclaration de conformité et normes

- Ce tablier de soudage constituent un EPI catégorie 2.
- Ce modèle a été conçu pour répondre aux exigences des normes européennes :
  - **EN 13688 :** Vêtements de protection - Exigences générales,
  - **EN 11611 :** Vêtements de protection utilisés pendant le soudage et les techniques connexes.

> Essais mécaniques :
- épaisseur : conforme,
- variation dimensionnelle : conforme,
- résistance à la rupture : conforme,
- résistance à la traction : conforme.

> Essais chimiques :
- taux de matière grasse : conforme.

> Essais thermiques :
- inflammabilité : conforme,
- retrait à la chaleur : conforme,
- comportement au contact de petites projections de métal en fusion : conforme.

- Ce tablier a fait l'objet d'un examen CE de type délivré par un organisme habilité.
- Le marquage CE apposé sur ce tablier signifie le respect des exigences essentielles de la directive européenne 89/686 relative aux équipements de protection individuelle.

VÊTEMENTS EN CUIR

Veste soudeur croûte

La veste soudeur croûte offre une protection optimale du haut du corps contre les projections de soudage et de meulage.

Photo non contractuelle

Taille XL

Pour commander W000010594

Taille XXL

Pour commander W000010595

Descriptif technique

- Veste entièrement en première croûte de croupon naturelle tannée au chrome : dos, face avant et manches d'une seule pièce.
- Fermeture par bande velcro sous rabat cuir pour éviter l'intrusion accidentelle de projections de soudage.
- Col officier doublé coton.
- Elastique de serrage aux poignets.
- Liseré de finition de couleur rouge.
- Hauteur de la veste : +/- 780 mm.
- Tailles disponibles : XL et XXL.

Limites de protection

- La veste soudeur croûte n'est pas adaptée à la protection contre la chaleur radiante ou convective et ne constitue pas une protection contre le feu.
- N'est pas adaptée à la protection de risques autres que ceux mentionnés précédemment. Toute utilisation différente sera jugée impropre et le fabricant ne pourra être tenu responsable d'éventuels dommages.

Entretien et stockage

- Il est conseillé de stocker les produits dans un endroit à l'abri de la lumière, frais, sec et aéré.
- Laver au savon et à l'eau à une température maxi de 60 °C.
- Ne pas utiliser d'eau de javel, aucun repassage, pas de nettoyage à sec *(perchloride éthylène)* ni de sèche-linge.
- 30 cycles de lavage maximum.

Déclaration de conformité et normes

- Cette veste soudeur constituent un EPI catégorie 2.
- Ce modèle a été conçu pour répondre aux exigences des normes européennes :
  - **EN 13688 :** Vêtements de protection - Exigences générales,
  - **EN 11611:** Vêtements de protection utilisés pendant le soudage et les techniques connexes.

    > Essais mécaniques :
    - épaisseur : conforme,
    - variation dimensionnelle : conforme,
    - résistance à la rupture : conforme,
    - résistance à la traction : conforme.

    > Essais chimiques :
    - taux de matière grasse : conforme.

    > Essais thermiques :
    - inflammabilité : conforme,
    - retrait à la chaleur : conforme,
    - comportement au contact de petites projections de métal en fusion : conforme.

- Cette veste a fait l'objet d'un examen CE de type délivré par un organisme habilité.
- Le marquage CE apposé sur la veste signifie le respect des exigences essentielles de la directive européenne 89/686 relative aux équipements de protection individuelle.

VÊTEMENTS EN CUIR

Veste soudeur fleur

Demi-dos coton ignifugé

La veste soudeur fleur offre une protection optimale du haut du corps contre les projections de soudage. Sa conception assure un haut niveau de confort : souplesse, légèreté et respirabilité.

Descriptif technique

- Veste entièrement en pleine fleur de bovin naturelle tannée au chrome : dos, face avant et manches d'une seule pièce.
- Demi-dos en coton ignifugé, résistant à la flamme et aux fines projections de soudage pour une meilleure aération et un confort optimisé ; les épaules, plus exposées aux projections, restent protégées par une bande de cuir pleine fleur.
- Fermeture par bande velcro sous rabat cuir pour éviter l'intrusion accidentelle de projections de soudage.
- Col officier doublé coton.
- Elastique de serrage aux poignets.
- Liseré de finition de couleur rouge.
- Hauteur de la veste : +/- 780 mm.
- Tailles disponibles : XL et XXL.

Limites de protection

- La veste soudeur croûte n'est pas adaptée à la protection contre la chaleur radiante ou convective et ne constitue pas une protection contre le feu.
- N'est pas adaptée à la protection de risques autres que ceux mentionnés précédemment. Toute utilisation différente sera jugée impropre et le fabricant ne pourra être tenu responsable d'éventuels dommages.

Entretien et stockage

- Il est conseillé de stocker les produits dans un endroit à l'abri de la lumière, frais, sec et aéré.
- Laver au savon et à l'eau à une température maxi de 60 °C.
- Ne pas utiliser d'eau de javel, aucun repassage, pas de nettoyage à sec *(perchloride éthylène)* ni de sèche-linge.
- 30 cycles de lavage maximum.

Déclaration de conformité et normes

- Cette veste soudeur constituent un EPI catégorie 2.
- Ce modèle a été conçu pour répondre aux exigences des normes européennes :
  - **EN 13688 :** Vêtements de protection - Exigences générales,
  - **EN 11611 :** Vêtements de protection utilisés pendant le soudage et les techniques connexes.

    > Essais mécaniques :
    - épaisseur : conforme,
    - variation dimensionnelle : conforme,
    - résistance à la rupture : conforme,
    - résistance à la traction : conforme.

    > Essais chimiques :
    - taux de matière grasse : conforme.

    > Essais thermiques :
    - inflammabilité : conforme,
    - retrait à la chaleur : conforme,
    - comportement au contact de petites projections de métal en fusion : conforme.
- Cette veste a fait l'objet d'un examen CE de type délivré par un organisme habilité.
- Le marquage CE apposé sur la veste signifie le respect des exigences essentielles de la directive européenne 89/686 relative aux équipements de protection individuelle.

Taille XL

Pour commander	W000010596

Taille XXL

Pour commander	W000010598

Photo non contractuelle

CHAUSSURES DE SÉCURITÉ POUR SOUDEURS

Chaussures de sécurité S3 Weldline

- Nos chaussures de sécurité sont toutes équipées de coques de protection et de semelles anti-perforation *(en acier ou autre matériau avec une résistance aux chocs supérieure à 200 joules.)*
- La directive européenne 89/686/EEC stipule que le port de chaussures de sécurité est obligatoire pour le travail en atelier.

- La norme EN ISO 20345 décrit plusieurs niveaux de protection :

Niveau de sécurité	Coque de protection	Semelle antichoc	Semelle antistatique	Semelle antiperforation	Chaussure hydrofuge
SPB	✓			✓	
S1	✓	✓	✓		
S2	✓	✓	✓		✓
S1P	✓	✓	✓	✓	
S3	✓	✓	✓	✓	✓

Les critères de choix sont :

1 - Le niveau de protection selon la norme EN ISO 20345
2 - Chaussure haute ou basse
3 - Tige en :
- croute velours
- cuir fleur

4 - Semelle :
- PU + PU *(polyuréthane double densité, légèreté, grande flexibilité, excellente isolation thermique)*
- PU + TPU *(légèreté et flexibilité du polyuréthane et excellente résistance du TPU)*
- PU + NITRILE caoutchouc *(le nitrile permet la meilleure protection pour résister à des températures extrêmes de -30 à 300°)*

5 - Semelle anti-perforation :
- en acier
- non métallique

6 - Coque :
- acier
- Plastique *(très légère, fiberplast, non conducteur d'électricité)*

SUPER FORJA

Photo non contractuelle

2012-636

Niveau de sécurité	Coque de protection	Plaque antiperforation	Semelle	Tige
S3	Acier	Acier	PU/PU	Cuir pleine fleur

- La meilleure performance pour un prix raisonnable, respectant toujours toutes les exigences techniques et le contrôle de qualité le plus exigeant.
- Très épais, cuir imperméable.
- Résistant, confortable et sécurisé.
- Ergonomique.
- Semelle extérieure avec système Shock Absorber.
- Semelle antistatique.
- Col matelassé pour plus de confort.
- Doublure respirante, résistante à l'abrasion et l'usure.

Taille	Pour commander
36	W000376225*
37	W000376226*
38	W000376229*
39	W000376230*
40	W000376231
41	W000376232
42	W000376233
43	W000376234
44	W000376235
45	W000376236
46	W000376237*
47	W000376238*
48	W000376239*

** Sur demande*

SUPER FORJA METAL FREE

Photo non contractuelle

2012-637

Niveau de sécurité	Coque de protection	Plaque antiperforation	Semelle	Tige
S3	Plastique	Non métallique	PU/PU	Cuir pleine fleur

- La meilleure performance à prix raisonnable, respectant toujours toutes les exigences techniques et le contrôle de qualité le plus exigeant.
- Cuir épais, anti-brillant et imperméable.
- Dur, agile, confortable et sécurisé.
- Ergonomique, semelle avec système Shock Absorber.
- Anti-statique.
- Très léger, résistant et durable.
- Col anti-friction rembourré.
- Doublure respirante et résistante.

Taille	Pour commander
36	W000376200*
37	W000376201*
38	W000376202*
39	W000376203*
40	W000376204
41	W000376206
42	W000376215
43	W000376216
44	W000376217
45	W000376218
46	W000376219*
47	W000376220*
48	W000376221*

** Sur demande*

CHAUSSURES DE SÉCURITÉ POUR SOUDEURS

ULYSSE TOTALE

Photo non contractuelle

2012-638

Niveau de sécurité	Coque de protection	Plaque antiperforation	Semelle	Tige
S3	Plastique	Non métallique	PU + caoutchouc	Cuir pleine fleur

- Le volet extérieur surdimensionné offre une protection supplémentaire contre les petits éclaboussements de métal fondu.
- Cuir pleine fleur haut de gamme, épais, imperméable.
- Semelle anti-torsion, résistante aux huiles et hydrocarbures.
- Extrêmement fort.
- Chaussure large, ne serre pas le pied
- Col matelassé pour confort supplémentaire.
- Très résistant et longue durée de vie.
- Semelle anti-statique.
- Doublure respirante, résistante à l'abrasion et l'usure
- Semelle anti-chaleur.

Taille	Pour commander
36	W000376253*
37	W000376254*
38	W000376255*
39	W000376256*
40	W000376257
41	W000376258
42	W000376259
43	W000376260
44	W000376261
45	W000376262
46	W000376263*
47	W000376264*
48	W000376265*

** Sur demande*

FUSION TOTALE

Photo non contractuelle

2012-639

Niveau de sécurité	Coque de protection	Plaque antiperforation	Semelle	Tige
S3	Plastique	Non métallique	PU + caoutchouc	Cuir pleine fleur

- Le volet extérieur surdimensionné offre une protection supplémentaire contre les petits éclaboussements de métal fondu.
- Cuir pleine fleur haut de gamme, épais, imperméable.
- Semelle extérieure anti-torsion, résistante aux huiles et hydrocarbures.
- Extrêmement fort.
- Chaussure large, ne serre pas le pied.
- Col matelassé pour confort supplémentaire.
- Très résistant et longue durée de vie.
- Semelle anti-statique.
- Doublure respirante, résistante à l'abrasion et l'usure.
- Semelle anti-chaleur.

Taille	Pour commander
36	W000376240*
37	W000376241*
38	W000376242*
39	W000376243*
40	W000376244
41	W000376245
42	W000376246
43	W000376247
44	W000376248
45	W000376249
46	W000376250*
47	W000376251*
48	W000376252*

** Sur demande*

GANTS

Critères de choix

Cuir en croûte ou pleine fleur ?

- **Croûte = résistance à la température, confort et protection** pour des applications de soudage électrodes enrobées ou MIG/MAG
- **Pleine fleur = flexibilité, dextérité** pour des applications TIG et flamme

Application générale

LONG BASIC

LONG BASIC +

UNIVERSEL

Application MIG / MAG

STOPCALOR

STOPCALOR +

STOPCALOR ALU

Application TIG / Flamme

TIG

Norme européenne pour les gants et les gants soudeur

EN 420

Exigences générales pour les gants en matière de sécurité, confort et dextérité

- La norme EN 420 définit les exigences générales auxquelles les gants doivent satisfaire *(innocuité, confort et dextérité)*.
- La certification et le marquage CE sont obligatoires pour les gants.
- Les gants de soudage doivent être conformes à deux normes spécifiques en plus de la EN 420 : la norme EN 388 et EN 407.

Ces normes évaluent le niveau de performance du produit suivant plusieurs tests. Plus le chiffre est fort, plus le produit est performant au test : un X signifie que le produit n'a pas été soumis au test.

EN 388

Gants de protection contre les risques mécaniques

A : Abrasion *(0-4)*
B : Tranchage *(0-5)*
C : Déchirure *(0-4)*
D : Perforation *(0-4)*

EN 407

Gants de protection contre les risques thermiques

A : Inflammabilité *(0-4)*
B : Chaleur de contact *(0-4)*
C : Chaleur convective *(0-4)*
D : Chaleur radiante *(0-4)*
E : Petites projections de métal en fusion *(0-4)*
F : Grandes projections de métal en fusion *(0-4)*

EN 12477

Gants de protection pour soudeurs

A : Abrasion *(0-4)*
B : Tranchage *(0-5)*
C : Déchirure *(0-4)*
D : Perforation *(0-4)*

A : Inflammabilité *(0-4)*
B : Chaleur de contact *(0-4)*
C : Chaleur convective *(0-4)*
E : Petites projections de métal en fusion *(0-4)*

GANTS SOUDEURS

LONG BASIC

EN 420 - EN 388 - EN 407

2014-605

Photo non contractuelle

Les gants soudeur LONG BASIC sont destinés à une protection des mains du soudeur dans toutes les applications courantes de soudage à l'arc électrique *(électrode enrobée, MIG/MAG)* et petites manipulations de pièces métalliques.

Descriptif technique

- Coupe américaine, pouce palmé, retour sur index.
- Paume et pouce en première croûte de croupon naturelle pour protéger de la chaleur.
- Croûte de bovin renforçant la couture sur le dessus du pouce et la base des doigts rapportés.
- Manchette en cuir croûte de croupon naturelle de longueur 150 mm (+/- 5 mm) et épaisseur 1,3 mm.
- Longueur totale du gant : environ 350 mm *(taille 10)* +/- 5 mm.
- Coutures exécutées en fil para-aramide *(résistantes à la flamme et aux projections).*
- Liseré de finition rouge.
- Taille disponible : 10.

Pour commander W000380517

Déclaration de conformité et normes

- Ce type de gant a fait l'objet d'un examen CE de type délivré par un organisme habilité.
- Innocuité, confort et dextérité : niveau 5.

2132 EN 388 — 41XX2X EN 407

Limites de protection

- Ne pas utiliser pour la manipulation d'objets d'une température supérieure à 100 °C.
- Ne pas utiliser pour la manipulation de produits chimiques.

LONG BASIC +

EN 420 - EN 388 - EN 407

2014-615

Photo non contractuelle

Les gants soudeur LONG BASIC + grâce à leur conception robuste, sont destinés à une protection des mains du soudeur dans toutes les applications courantes de soudage à l'arc électrique *(électrode enrobée, MIG/MAG)* et petites manipulations de pièces métalliques.

Descriptif technique

- Descriptif technique
- Coupe américaine, pouce palmé, retour sur index.
- Paume et pouce en première croûte de croupon naturelle pour protéger de la chaleur.
- Croûte de bovin renforçant la couture sur le dessus du pouce et la base des doigts rapportés.
- Manchette en cuir croûte de croupon naturelle de longueur 150 mm *(+/- 5 mm)* et épaisseur 1,3 mm.
- Longueur totale du gant : environ 350 mm *(taille 10)* +/- 5 mm.
- Coutures exécutées en fil para-aramide *(résistantes à la flamme et aux projections).*
- Liseré de finition rouge.
- Taille disponible : 10.

Pour commander W000382262

Déclaration de conformité et normes

- Ce type de gant a fait l'objet d'un examen CE de type délivré par un organisme habilité.
- Innocuité, confort et dextérité : niveau 5.

2122 EN 388 — 41XX2X EN 407

Limites de protection

- Ne pas utiliser pour la manipulation d'objets d'une température supérieure à 100 °C.
- Ne pas utiliser pour la manipulation de produits chimiques.

GANTS SOUDEURS

UNIVERSEL

Les gants soudeur UNIVERSEL apportent une très bonne protection des mains du soudeur dans toutes les applications courantes de soudage à l'arc électrique *(électrode enrobée, MIG/MAG, TIG)* associée à un très bon contact outil et un grand niveau de confort grâce à leur paume en cuir pleine fleur.

EN 420 - EN 388 - EN 407

2014-607

Photo non contractuelle

Pour commander W000380518

Descriptif technique

- Coupe américaine, pouce palmé, retour sur index.
- Paume et pouce en première croûte de croupon naturelle pour protéger de la chaleur.
- Croûte de bovin renforçant la couture sur le dessus du pouce et la base des doigts rapportés.
- Manchette en cuir croûte de croupon naturelle de longueur 150 mm *(+/- 5 mm)* et épaisseur 1,3 mm.
- Longueur totale du gant : environ 350 mm *(taille 10)* +/- 5 mm.
- Coutures exécutées en fil para-aramide *(résistantes à la flamme et aux projections)*.
- Liseré de finition rouge.
- Taille disponible : 10.

Déclaration de conformité et normes

- Ce type de gant a fait l'objet d'un examen CE de type délivré par un organisme habilité.
- Innocuité, confort et dextérité : niveau 5.

2122 — EN 388

41XX2X — EN 407

Limites de protection

- Ne pas utiliser pour la manipulation d'objets d'une température supérieure à 50 °C.
- Ne pas utiliser pour la manipulation de produits chimiques.

STOPCALOR

Les gants soudeur STOPCALOR assurent un bon niveau de protection des mains du soudeur dans les applications courantes de soudage à l'arc électrique à moyenne et forte énergie et lors de la manipulation de pièces chaudes.

EN 420 - EN 388 - EN 12477-A

2014-604

Photo non contractuelle

Pour commander W000380511

Descriptif technique

- Coupe américaine, pouce palmé.
- Entièrement en première croûte de croupon de couleur rouge et traitée antichaleur, épaisseur 1,3 mm *(+/- 0,2 mm)*.
- Toutes les coutures sont exécutées en fil para-aramide *(résistantes à la flamme et aux projections)* et renforcées par un jonc en croûte de bovin.
- Main entièrement doublée de molleton.
- Dos en une seule pièce.
- Manchette de 145 mm *(+/- 5 mm)* doublée en toile.
- Longueur totale du gant : environ 350 mm *(taille 10)* +/- 5 mm.
- Taille disponible : 10.

Déclaration de conformité et normes

- Ce type de gant a fait l'objet d'un examen CE de type délivré par un organisme habilité.
- Innocuité, confort et dextérité : niveau 5.

3133 — EN 388

413X4X — EN 407

Limites de protection

- Ne pas utiliser pour la manipulation d'objets d'une température supérieure à 100 °C.
- Ne pas utiliser pour la manipulation de produits chimiques.

GANTS SOUDEURS

STOPCALOR +

Les gants soudeur STOPCALOR + assurent un haut niveau de protection des mains du soudeur dans les applications courantes de soudage à l'arc électrique à moyenne et forte énergie et lors de la manipulation de pièces chaudes. Leur paume en pleine fleur de bovin naturelle permet de combiner résistance thermique et mécanique à une bonne souplesse et un meilleur contact avec l'outil.

EN 420 - EN 388 - EN 407 - EN 12477-A

2014-614

Photo non contractuelle

Pour commander W000382261

Descriptif technique

- Coupe américaine, pouce palmé.
- Dos et manchette en première croûte de croupon de couleur bleue, épaisseur 1,2 mm *(+/- 0,2 mm)*.
- Paume en pleine fleur de bovin naturelle, tannage chrome pour une meilleure souplesse.
- Coutures en fil polycoton.
- Dos en une seule pièce.
- Manchette de 145 mm *(+/- 5 mm)* doublée en toile.
- Longueur totale du gant : environ 350 mm *(taille 10)* +/- 5 mm.
- Taille disponible : 10.

Déclaration de conformité et normes

- Ce type de gant a fait l'objet d'un examen CE de type délivré par un organisme habilité.
- Innocuité, confort et dextérité : niveau 3.

2131 — EN 388

413X4X — EN 407

Limites de protection

- Ne pas utiliser pour la manipulation d'objets d'une température supérieure à 100 °C.
- Ne pas utiliser pour la manipulation de produits chimiques.

STOPCALOR ALU

Les gants soudeur STOPCALOR ALU assurent un très haut niveau de protection des mains du soudeur dans les applications de soudage à l'arc électrique à forte énergie *(fils fourrés par exemple)* et lors de la manipulation de pièces chaudes.

EN 420 - EN 388 - EN 407 - EN 12477-A

2013-117

Photo non contractuelle

Pour commander W000010420

Descriptif technique

- Coupe américaine, pouce palmé.
- Paume en cuir croûte de bovin couleur rouge et traitée antichaleur, doublée molleton coton.
- Manchette côté paume : cuir croûte de bovin naturelle doublée molleton coton.
- Dos de la main et dos de la manchette : tissu kevlar une face grattée, une face aluminisée, doublé molleton coton, renfort en tissu aluminisé cousu sur le dessus de la main.
- Toutes les coutures sont exécutées en fil para-aramide *(résistantes à la flamme et aux projections)* et renforcées par un jonc en croûte de bovin.
- Dos en une seule pièce.
- Manchette de 145 mm *(+/- 5 mm)* doublée en toile.
- Longueur totale du gant : environ 355 mm *(taille 10)* +/- 5 mm.
- Liseré de finition rouge.
- Taille disponible : 10.

Déclaration de conformité et normes

- Ce type de gant a fait l'objet d'un examen CE de type délivré par un organisme habilité.
- Innocuité, confort et dextérité : niveau 3.

3143 — EN 388

41344X — EN 407

Limites de protection

- Ne pas utiliser pour la manipulation d'objets d'une température supérieure à 100 °C.
- Ne pas utiliser pour la manipulation de produits chimiques.

GANTS SOUDEURS

TIG

EN 420 - EN 388 - EN 407 - EN 12477-B

2014-611

Photo non contractuelle

TIG - Les gants préférés des soudeurs TIG.

Les gants soudeur TIG assurent un niveau de dextérité et de souplesse pour les applications de soudage TIG et flamme.

Descriptif technique

- Coupe américaine, pouce palmé, retour sur index.
- Main entièrement en pleine fleur de bovin naturelle pour avoir plus de contrôle et pour faciliter les mouvements en position de travail.
- Manchette en croûte de bovin naturelle.
- Toutes les coutures sont exécutées en fil para-aramide *(résistantes à la flamme et aux projections).*
- Manchette de 145 mm *(+/- 5 mm).*
- Confortable et très léger.
- Facilité de mouvement afin d'obtenir des soudures précises réalisées avec une torche TIG.
- Longueur totale du gant : environ 360 mm (taille 10) +/- 5 mm.
- Taille disponible : 9 et 10.

Taille 9

Pour commander W000380519

Taille 10

Pour commander W000380520

Déclaration de conformité et normes

- Ce type de gant a fait l'objet d'un examen CE de type délivré par un organisme habilité.
- Innocuité, confort et dextérité : niveau 5.

2111 — EN 388

412X4X — EN 407

Limites de protection

- Ne pas utiliser pour la manipulation d'objets d'une température supérieure à 100 °C.
- Ne pas utiliser pour la manipulation de produits chimiques.

GANTS DE MANUTENTION

DOCKER

EN 388 - EN 420

2009-007

Photo non contractuelle

Gants de manutention de grande qualité, doigts renforcés pour une meilleure résistance et une meilleure durée de vie.

Descriptif technique

- Gants de manutention.
- Paume et onglets en fleur de bovin beige.
- Dos en toile coton.
- Manchette en toile.
- Elastique de serrage sur le dos.

Déclaration de conformité et normes

- Attestation CE de type N° 0075 / 076 /1 62 / 09 / 94 / 0091ext n° 29/07/97 délivrée par le centre du cuir *(0075)* 4 rue H Frenkel F 69367 Lyon.
- Innocuité, confort et dextérité : niveau 5.

3123 — EN 388

Limites de protection

- Utilisation contre les risques mécaniques en milieu sec.

Pour commander W000381386

Accessoires : protection thermique

EN 532

Pour procédés de soudage MIG/MAG et électrode enrobée. Surprotection thermique appliquable à tout type de gants.

- Dimension 200 x 150 mm.
- Equipé de deux élastiques au niveau de la paume et de la manchette.
- Cuir fleur doublé Kelvar.
- Une face aluminisée.
- Double couture en fils de Kelvar.
- Livré par deux.

Pour commander W000335162

VÊTEMENTS DE PROTECTION

WELDCOT 2

Confort, légèreté et protection maximale.

Technologie innovante pour résister à la chaleur tout en combinant légèreté et fonctionnalité.

Fibre modacrylique

Vêtements retardateur de flamme

Composition : 60% modacrylique, 38% coton, 2% fibre antistatique.
Poids du tissu : 250 g/m²

Conforme aux normes :

- EN ISO 11612: 2008 - Vêtements de protection contre la chaleur et les flammes.
- IEC 61482-2: 2009 - Class 1 - Vêtements de protection contre les dangers thermiques d'un arc électrique.
- EN ISO 11611: 2007 - Class 1 - A1 - Vêtements de protection utilisés pendant le soudage et les techniques connexes.
- EN 1149-5: 2008 - Vêtements de protection - Propriétés électrostatiques.

EN ISO 11612 A1 B1 C1 | IEC 61482 | EN ISO 11611:2007 Class 1 - A1 | EN ISO 1149-5

Organisme de certification - Contrôle de production
BTTG - Organisme notifié - N° 0339

1

2011-461

Photo non contractuelle

2

2011-460

Photo non contractuelle

3

2011-459

Photo non contractuelle

4

2011-462

Photo non contractuelle

5

2008-149_ret

Photo non contractuelle

Choisir sa taille à l'aide du tableau ci-dessous.

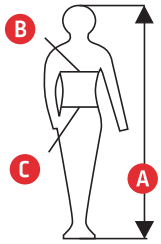

Taille	1 - Pantalon	2 - Veste	3 - Combinaison	4 - Blouse	5 - Coiffe
S	W000372262	W000372268	W000372248	W000372242	W000372256
M	W000372261	W000372267	W000372249	W000372243	W000372255
L	W000372260	W000372266	W000372253	W000372244	W000372254
XL	W000372259	W000372265	W000372252	W000372245	-
XXL	W000372258	W000372264	W000372251	W000372246	-
XXXL	W000372257	W000372263	W000372250	W000372247	-

Taille EU		A	B	C
S	46	170-176	88-92	76-80
M	48	176-182	92-96	80-84
M	50	176-182	96-100	84-88
L	52	176-182	100-104	88-92
L	54	182-188	104-108	92-96
XL	56	182-188	108-112	96-100
XL	58	182-188	112-116	100-104
XXL	60	188-194	116-120	104-108
XXL	62	188-194	120-124	108-112
XXXL	64	188-194	124-128	112-116

Offrir à nos clients PLUS d'outils, d'accessoires et de protection personnelle

Avec sa forte notoriété, **WELDLINE** by Lincoln est la marque d'accessoires de soudage et de protection individuelle unique et transversale pour les professionnels. Notre volonté continue de rechercher le meilleur produit, au prix le plus juste et dans le respect des normes européennes les plus rigoureuses, fait de **WELDLINE** by Lincoln le choix incontournable.

www.weldline.eu